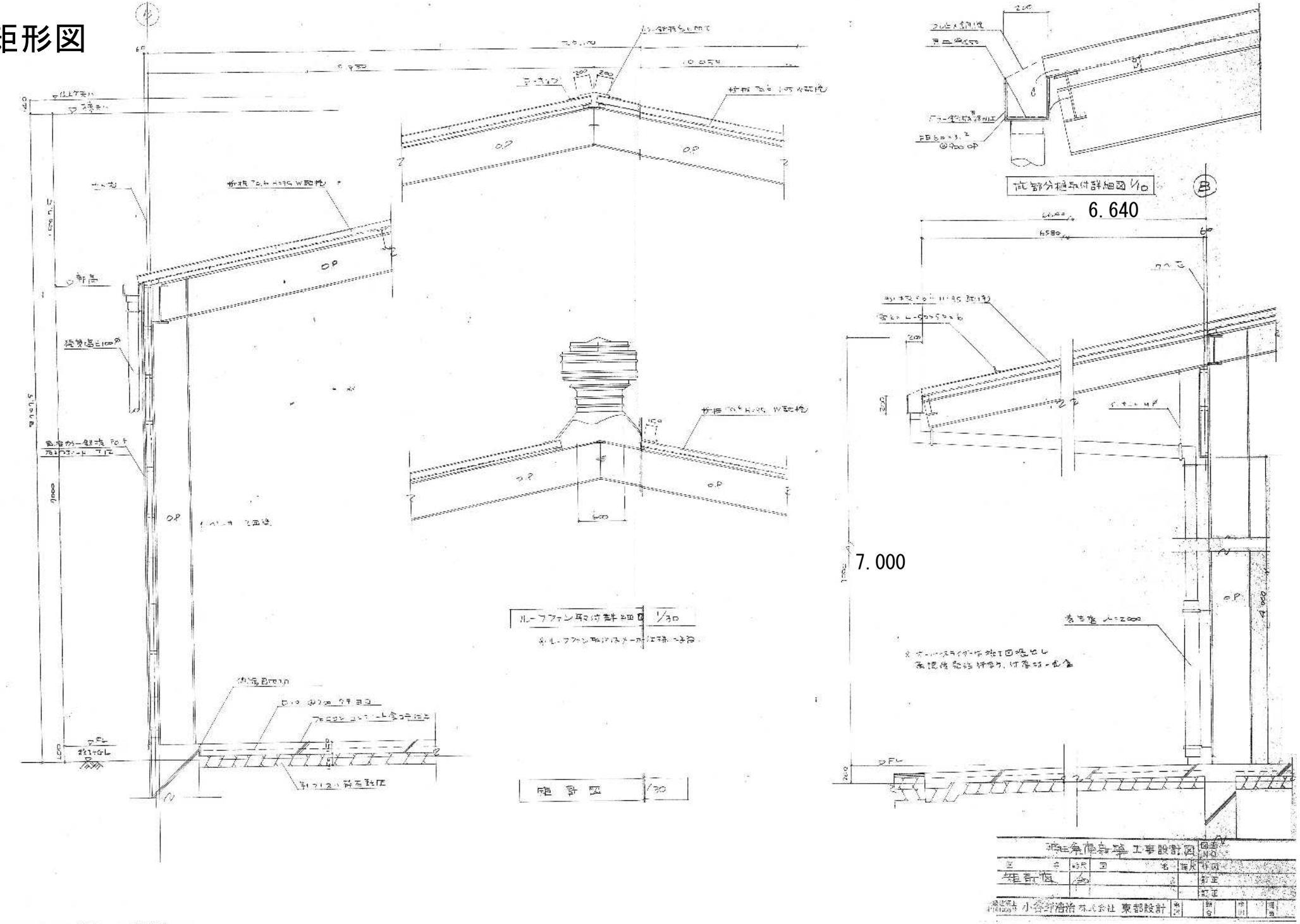矩形図